V260CF

EN **Self Locking Rod Hydraulic Cylinder, With Integrated End Stroke Switches**

DE **Hydraulische Verriegelungszylinder, mit integrierter Endlagenabfrage**

IT **Cilindri oleodinamici a stelo auto-bloccante, con sensori di fine corsa integrati**

FR **Vérins hydrauliques à tige auto-bloquante, avec détecteurs de fin de course intégrés**

260 BAR

V260CF

VEGA® CYLINDERS

ALBA ENTERPRISES

CONTACT FOR NORTH AMERICAN
SALES AND TECHNICAL SUPPORT:

PH: 909.941.0600 • Email: info@albaent.com
www.ALBAENT.com

EN **ORDER CODE**

IT **CODICE ORDINE**

DE **BESTELLCODE**

FR **CODE COMMANDE**

Cylinder Model / Zylinder Modell / Modello cilindro / Modèle du vérin	Bore / Bohrung / Alesaggio / Alésage	Cylinder Version / Zylinder-Version / Versione cilindro / Version vérin	Safety Elastic Ring / Elastischer Fallsicherungsring / Autoritenuta elastica di sicurezza / Auto-retenue élastique de sécurité	Stroke / Hublänge / Corsa / Course		Accessories / Zubehör / Accessori / Accessoires
CF	030	M	B	060	+	RF030211D
PAGE SEITE PAGINA PAGE	F4	F8	F8	F5		F9 > F11

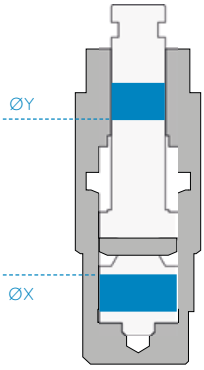

ØX
030
036
045
056
071
084

N

Without Switches
Ohne Mikroendschalter
Senza sensori
Sans détecteur

M

With Inductive PNP Switches
Mit induktiven Endschaltern PNP
Con sensori induttivi PNP
Avec détecteurs inductifs PNP

#

Without Elastic Safety Ring
Ohne elastischem Fallsicherungsring
Senza autoritenuta elastica
Sans auto-retenue élastique de sécurité

B

With Elastic Safety Ring
Mit elastischem Fallsicherungsring
Con autoritenuta elastica
Avec auto-retenue élastique de sécuritél

Z

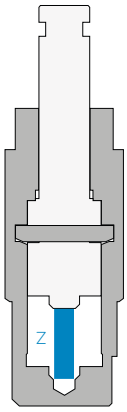

V260CF

EN **TECHNICAL AND WORKING CHARACTERISTICS CHART**

DE **TABELLE TECHNISCHE MERKMALE UND FUNKTION**

IT **TABELLA CARATTERISTICHE TECNICHE E DI FUNZIONAMENTO**

FR **TABLEAU DES CARACTÉRISTIQUES TECHNIQUES ET DE FONCTIONNEMENT**

	Maximum Working Pressure Maximale Druck Pressione massima di esercizio Pression maximale d'exercice	Maximum Nominal Delivery (Pushing) Nennwert Max. Durchflussmenge (beim Ausfahren) Portata massima nominale Débit nominal maximum (en poussée)
ØX	**MPa - (bar) - PSI**	**l/min**
30	26(260) - 3770	4
36	26(260) - 3770	6
45	26(260) - 3770	10
56	26(260) - 3770	15
71	26(260) - 3770	24
84	26(260) - 3770	30

	Max Mass Applicable at Max Speed Max. bewegbare Masse bei max. Geschwindigkeit. Massa max applicabile alla velocità max Masse maximum applicable à la vitesse maxi	Maximum Piston Speed Maximale Geschwindigkeit des Kolbens Velocità massima pistone Vitesse maximum du vérin	Maximum Working Temperature Max. Betriebstemperatur Temperatura massima esercizio Température max. d'exercice	
ØX	**Kg**	**m/s**	With switches Mit Mikroendschalter Con sensori Avec détecteurs	Without switches Ohne Mikroendschalter Senza sensori Sans détecteur
30	10	0,1	80°C - 176°F	160°C - 320°F
36	17			
45	25			
56	30			
71	40			
84	45			

ØX = Bore Bohrung Alesaggio Alésage

V260CF

EN **CHOICE OF BORE SIZE**

DE **AUSWAHL KOLBENDURCHMESSER**

IT **SCELTA DELL'ALESAGGIO**

FR **CHOIX DES ALÉSAGES**

	ØX			Z	
CF	030	M	B	060	+ RF030211D

Table locking, thrust and traction force in daN (1 daN = 1 Kgf)

Tabelle haltekraft, druckkraft und zugkraft in daN (1 daN = 1 Kgf)

Tabella forze di bloccaggio, spinta e tiro in daN (1 daN = 1 Kgf)

Table des forces de verrouillage, poussée et traction en daN (1 daN = 1 Kgf)

		5 MPa - 50 bar - 725 PSI Min.		8 MPa 80 bar 1160 PSI		12 MPa 120 bar 1740 PSI		16 MPa 160 bar 2320 PSI		20 MPa 200 bar 2900 PSI	
ØX	ØY	Locking static force without preload* Statische Haltekraft ohne Vorlast* Forza statica di bloccaggio senza precarico* Force statique de verrouillage sans précharge*	Locking static force with full preload* Statischer Haltekraft bei maximaler Vorspannung* Forza statica di bloccaggio con precarico massimo* Force statique de blocage avec précharge maximale*	Th	Tr	Th	Tr	Th	Tr	Th	Tr
030	20	10000	6000	565	314	848	471	1131	628	1413	785
036	25	13000	8000	814	421	1221	632	1628	843	2035	1053
045	32	20000	12000	1272	629	1908	943	2544	1257	3180	1572
056	42	28000	17000	1969	862	2954	1292	3939	1723	4923	2153
071	50	45000	32000	3166	1569	4749	2394	6332	3192	7915	3990
084	60	70000	43000	4431	2170	6647	3256	8863	4341	11078	5427

Th Thrust Druck Spinta Poussée

Tr Traction Zug Trazione Traction

ØX Bore Bohrung Alesaggio Alésage ØY Rod Kolbenstange Stelo Tige Z Stroke Hub Corsa Course

EN **CHOICE OF STROKE**

DE **AUSWAHL HUBLÄNGE**

IT **SCELTA DELLA CORSA**

FR **CHOIX DES COURSES**

	ØX			Z	
CF	030	M	B	060	+ RF030211D

Standard strokes table in mm
Standard hublängen tabelle in mm
Tabella corse standard in mm
Tableau des course standards en mm

ØX \ Z	030	035	045	050	060	070	075	090	100	120	150
30	■				■						
36		■				■					
45			■					■			
56				■					■		
71					■					■	
84							■				■

■ Available strokes Lieferbare Hublängen Corse disponibili Courses disponibles

■ With stroke reducer Mit hubbegrenzer Con riduttore di corsa Avec réducteur de course

V260CF

NOTES: Stroke tolerance: ±0.15 mm. Special strokes can be manufactured; please contact our sales department.
ACHTUNG: Toleranz Hublänge: ±0,15 mm. Sonderhublängen sind auf Anfrage lieferbar; weitere Informationen gibt unser Verkauf.
NOTE: Tolleranza sulla corsa: ±0,15 mm. Corse speciali sono fornite a richiesta; contattare il nostro ufficio vendite.
NOTE: Tolérance sur course:+/-0,15 mm. Courses spéciales fournies sur demande; contacter notre service commercial.

ØX Bore Bohrung Alesaggio Alésage ØY Rod Kolbenstange Stelo Tige Z Stroke Hub Corsa Course

EN **CYLINDER OVERALL DIMENSIONS**

DE **AUSSENMASSE DES ZYLINDERS**

IT **DIMENSIONI D'INGOMBRO DEL CILINDRO**

FR **DIMENSIONS D'ENCOMBREMENT DU VÉRIN**

	ØX			Z		
CF	030	M	B	060	+	RF030211D

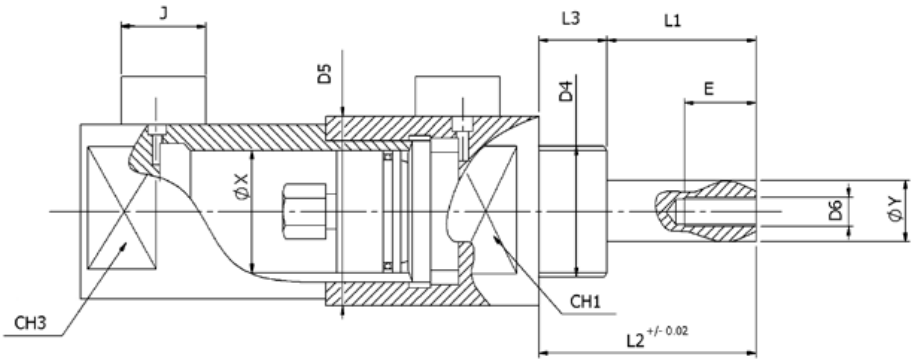

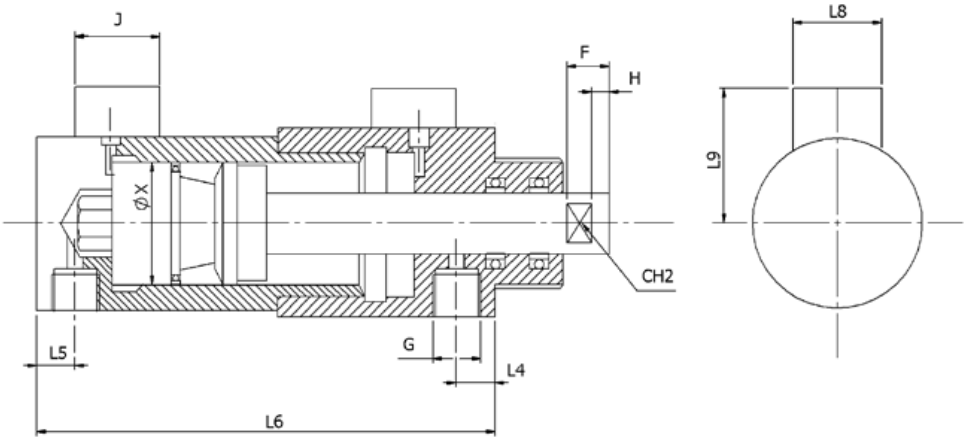

V260CF

NOTES: For non-standard strokes, quote "F" will correspond to the difference between the non-standard stroke and the "reference" stroke, which is the standard stroke just above, plus the "F" quote of the "reference" stroke. This is due to the stroke reducer being used at the back of the piston to provide the non-standard stroke.

ACHTUNG: Für Nicht-Standard-Hübe, muss das Mass "F" immer addiert werden mit der Differenz zwischen der nächstmöglichen Standardhublänge und der gewünschter Hublänge. Dies weil der Hubbegrenzer auf der Rückseite der Kolben ist angebracht um den gewünschten Hub zu realisieren.

NOTE: Per corse fuori standard, la quota "F" corrisponde alla differenza fra la corsa fuori standard e la sua corsa di riferimento, ovvero la corsa standard immediatamente superiore, più la quota "F" della corsa di riferimento. Ciò è causato dal riduttore di corsa utilizzato dietro al pistone per provvedere la corsa fuori standard.

NOTE: Pour des courses spéciales, la cote "F" correspondra à la différence entre la course non standard et la course standard (qui est la course standard juste au dessus), plus la cote "F" de la course de standard. Du fait que l'on place un réducteur de course à l'arrière du piston pour obtenir la course spéciale.

Example Beispiel Esempio Exemple

ØX	Reference stroke Standardhub Corsa di riferimento Course standard		Non-standard stroke Nicht-Standard-Hub Corsa fuori standard Course non standard		Difference between strokes Unterschied zwischen Hüben Differenza fra le corse Différence entre les courses		"F" quote for reference stroke "F" Mass für Standardhub Quota "F" per la corsa di riferimento Cote "F" pour course standard		"F" quote for non-standard stroke "F" Mass für Nicht-Standard-Hub Quota "F" per la corsa fuori standard Cote "F" pour course non-standard
36	35 mm	-	20 mm	=	15 mm	+	15 mm	-	30 mm

ØX Bore Bohrung Alesaggio Alésage ØY Rod Kolbenstange Stelo Tige Z Stroke Hub Corsa Course

ØX	ØY	Z	CH1	CH2	CH3	D4	D5	D6	E	F	G BSP	L1	L2	L3	L4	L5	L6	L8	L9	H	J
30	**20**	30 60	40	16	40	M40×1,5	48	M8	24	13	1/8”	42 72	60 90	18	14	12	113,7 143,7	20	37	6	46,5
36	**25**	35 70	50	21	50	M48×1,5	55	M10	28	15	1/4”	50 85	70 105	20	15	11	125,7 160,7	20	41	8	46,5
45	**32**	45 90	64	27	64	M60×1,5	70	M12	35	20	1/4”	65 110	90 135	25	17,5	15	149,7 194,7	20	45,5	10	46,5
56	**42**	50 100	75	36	75	M75×1,5	88	M16	40	24	3/8”	73 123	105 155	32	24	21	188,7 238,7	20	54,5	12	46,5
71	**50**	60 120	90	41	80	M95×2	110	M16	42	29	3/8”	88 148	130 190	42	26	17	216 276	23	64	14	42
84	**60**	75 150	105	50	95	M110×2	127	M20	50	32	1/2”	105 180	155 230	50	36	19	260 335	23	70,5	14	42

NOTES: For dimensions where no tolerance is indicated, refer to DIN norm 7168-m.

ACHTUNG: Für Maße ohne Tolleranzangaben gilt DIN 7168-m.

NOTE: Per le dimensioni senza indicazione di tolleranza, riferirsi alla norma DIN 7168-m.

NOTE: Pour les dimensions où la tolerance n’est pas indiquée, addressez-vous aux normes DIN 7168-m.

ØX Bore Bohrung Alesaggio Alésage

ØY Rod Kolbenstange Stelo Tige

Z Stroke Hub Corsa Course

EN CHOICE OF CYLINDER VERSION

DE AUSWAHL DER ZYLINDERVERSION

IT SCELTA DELLA VERSIONE DEL CILINDRO

FR CHOIX DE LA VERSION DU VÉRIN

	ØX			Z	
CF	030	N	B	060	+ RF030211D

N

Without end stroke switches
Ohne Endschalter
Senza sensori di fine corsa
Sans détecteurs de fin de course

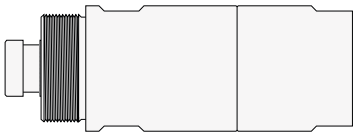

M

With PNP inductive end stroke switches
Mit induktiven Endschaltern PNP
Con sensori induttivi di fine corsa PNP
Avec détecteurs de fin de course inductifs PNP

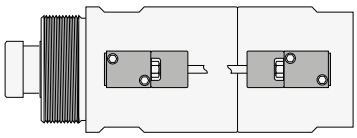

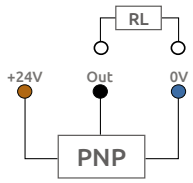

Wire Color Anschlussfarben Colore Conduttori Couleurs des Conducteurs

- Brown Braun Marrone Brun = +24V DC
- Black Schwarz Nero Noir = Out Aus Sortie Uscita
- Blue Blau Blu Bleu = 0V DC

EN ELASTIC SAFETY RING OPTION

DE OPTION ELASTISCHER FALLSICHERUNGSRING

IT OPZIONE AUTORITENUTA ELASTICA DI SICUREZZA

FR OPTION AUTO-RETENUE ÉLASTIQUE DE SÉCURITÉ

V260CF

#

Without Elastic Safety Ring
Ohne Elastischem Fallsicherungsring
Senza autoritenuta elastica
Sans auto-retenue élastique de sécurité

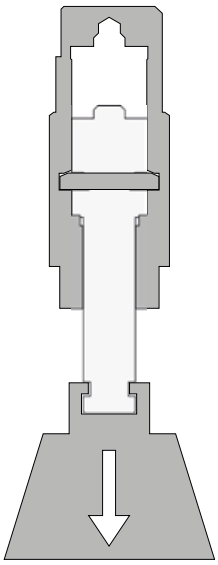

B

With Elastic Safety Ring
Mit elastischem Fallsicherungsring
Con autoritenuta elastica
Avec auto-retenue élastique de sécurité

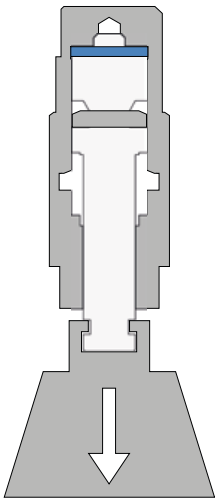

EN ACCESSORIES

DE ZÜBEHOR

IT ACCESSORI

FR ACCESSOIRES

	ØX			Z	
CF	030	N	B	060	+ RF030211E

RF 030 211E

Pre-load Adjustable Fixing Flange

Befestigungsflansch mit einstellmöglichkeit für vorlast

Flangia di fissaggio con aggiustaggio del pre-carico

Bride de fixation avec ajustement de la précharge

	ØX	ØY	ØM4 (4H)	ØC	ØB (F7)	D	M	ØF	ØF1
030	30	20	M40X1,5	94	62	2	17	78	8,5
036	36	25	M48X1,5	114	80	2	19	96	10,5
045	45	32	M60X1,5	144	96	2	24	120	12,5
056	56	42	M75X1,5	174	116	2	31	144	14,5
071	71	50	M95X2	199	130	2	41	168	16,5
084	84	60	M110X2	238	150	2	49	200	18,5

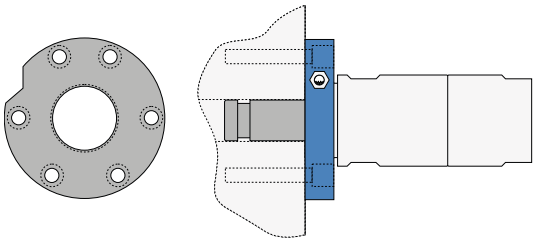

NOTES: For dimensions where no tolerance is indicated, refer to DIN norm 7168-m.

ACHTUNG: Für Maße ohne Tolleranzangaben gilt DIN 7168-m.

NOTE: Per le dimensioni senza indicazione di tolleranza, riferirsi alla norma DIN 7168-m.

NOTE: Pour les dimensions où la tolerance n'est pas indiquée, addressez-vous aux normes DIN 7168-m.

It's a fixing flange with an easy pre-load regulation system. The flange is completely finished, ready to be used.

Flansch zur fertigen Befestigung, keine Nacharbeit erforderlich, mit einem Spannsystem zur einfachen Einstellung der Vorlast beim Einrichten.

È una flangia di fissaggio finita, pronta all'uso, con un sistema manuale di regolazione del pre-carico di facile utilizzo in fase di aggiustaggio.

Il s'agit d'une bride de fixation prête à l'utilisation, avec un système manuel de réglage de la précharge, pratique en phase d'ajustement.

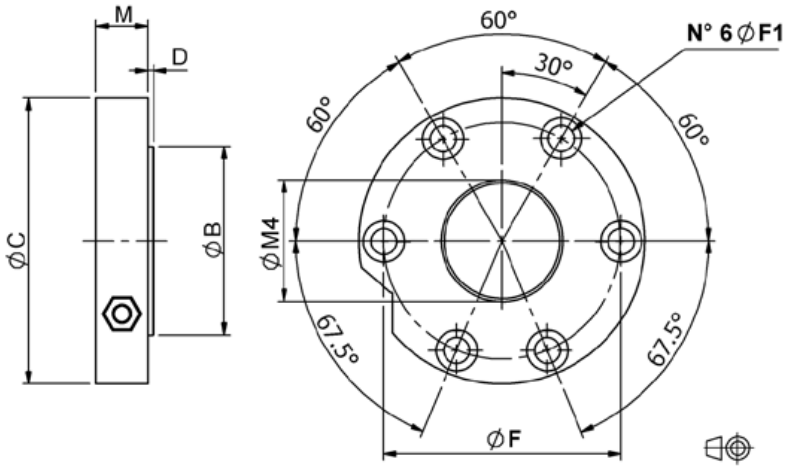

NOTES: Use 10,9 Class Screws And Respect the torque value. **ACHTUNG**: Schrauben der Festigkeitsklasse 10.9 verwenden und Anziehmoment beachten.

NOTE: Usare viti classe 10,9 e rispettare la coppia di serraggio. **NOTE**: Utiliser des vis classe 10,9 et respecter le couple de serrage.

ØX Bore Bohrung Alesaggio Alésage | ØY Rod Kolbenstange Stelo Tige | Z Stroke Hub Corsa Course

EN ACCESSORIES

DE ZÜBEHOR

IT ACCESSORI

FR ACCESSOIRES

	ØX			Z	
CF	030	N	B	060	+ RF030271C

RF 030 271C

Semi-finished fixing Flange

Befestigungsflansch halbgefertigt

Flangia di fissaggio semi-lavorata

Bride de fixation semi-ouvrée

	ØX	ØY	M4	M5	M6	M7	M8	M9	N	S	T
030	30	20	M40×1,5	23	102	48	70	10,5	28	11	10,5
036	36	25	M48×1,5	28	112	54	80	12,5	32	13	12,5
045	45	32	M60×1,5	34	132	68	96	14,5	38	16	14,5
056	56	42	M75×1,5	38	160	80	116	16,5	46	20	16,5
071	71	50	M95×2	46	200	95	148	20,5	54	25	20,5
084	84	60	M110×2	46	238	104	172	24,5	64	25	24,5

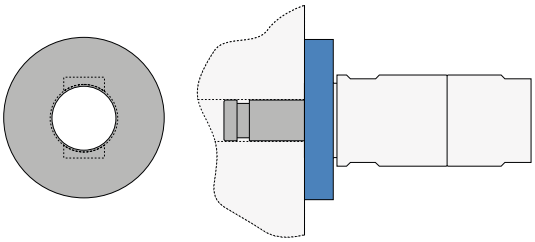

NOTES: For dimensions where no tolerance is indicated, refer to DIN norm 7168-m.

ACHTUNG: Für Maße ohne Tolleranzangaben gilt DIN 7168-m.

NOTE: Per le dimensioni senza indicazione di tolleranza, riferirsi alla norma DIN 7168-m.

NOTE: Pour les dimensions où la tolerance n'est pas indiquée, addressez-vous aux normes DIN 7168-m.

It's a fixing flange with only a central threaded hole. The fixing holes to the mold and the central key are not included.

Eine Flansch mit nur einem zentralen Gewinde. Die Bohrungen zur Befestigung werden nachträglich vom Kunden gefertigt.

È una flangia con il solo foro filettato centrale. I fori di fissaggio allo stampo e la cava centrale sono a discrezione dell'utilizzatore.

Il s'agit d'une bride comportant un trou taraudé central. Les trous de fixation au moule doivent être exécutés

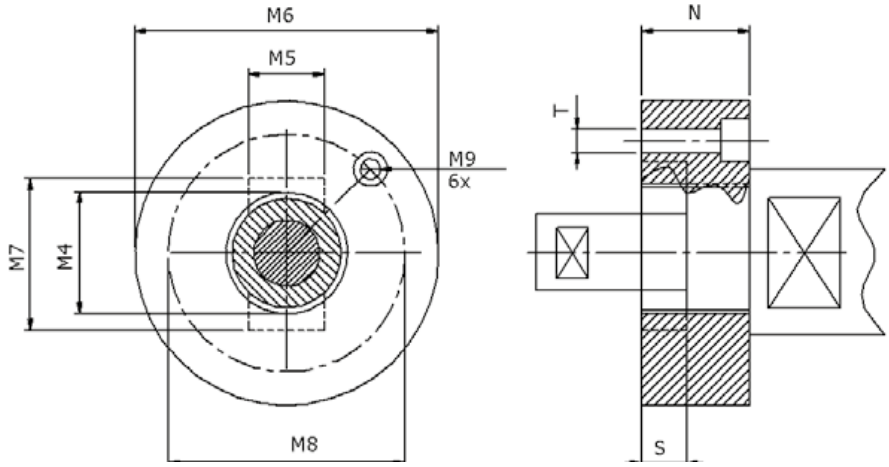

ØX Bore Bohrung Alesaggio Alésage | ØY Rod Kolbenstange Stelo Tige | Z Stroke Hub Corsa Course

EN ACCESSORIES

DE ZÜBEHOR

IT ACCESSORI

FR ACCESSOIRES

	ØX			Z	
CF	030	N	B	060	+ RF030211D

RF 030 211D

Anti-torque clamps rod-end accessory

Zübehor: Antirotationsklemmen

Accessorio stelo morsetti antirotazione

Accessoire de la tige mors anti-torsion

	ØX	ØY	P1	P2	P3	P4	R1	R2	R3
030	30	20	10	32	21	46	6	11	5,1
036	36	25	12	38	26	52	8	14	6,1
045	45	32	15	48	32	66	10	18	8,1
056	56	42	18	58	36	78	12	22	8,1
071	71	50	20	67	42	91	14	27	10,3
084	84	60	20	76	42	100	14	27	10,3

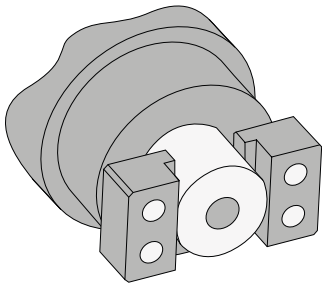

NOTES: For dimensions where no tolerance is indicated, refer to DIN norm 7168-m.

ACHTUNG: Für Maße ohne Tolleranzangaben gilt DIN 7168-m.

NOTE: Per le dimensioni senza indicazione di tolleranza, riferirsi alla norma DIN 7168-m.

NOTE: Pour les dimensions où la tolerance n'est pas indiquée, addressez-vous aux normes DIN 7168-m.

They help fix the rod to the mold, avoiding rotations of the rod itself. Screws are not included.

Dienen zur Befestigung der Kolbenstange an dem Formwerkzeug bei gleichzeitiger Vermeidung einer Rotation der Kolbenstange. Die Schrauben sind nicht im Lieferumfang inbegriffen.

Servono a realizzare un fissaggio dello stelo allo stampo evitando la rotazione dello stelo stesso. Le viti sono escluse dalla fornitura.

Ils servent à réaliser une fixation de la tige au moule en évitant la rotation de celle-ci. Les vis ne sont pas fournies.

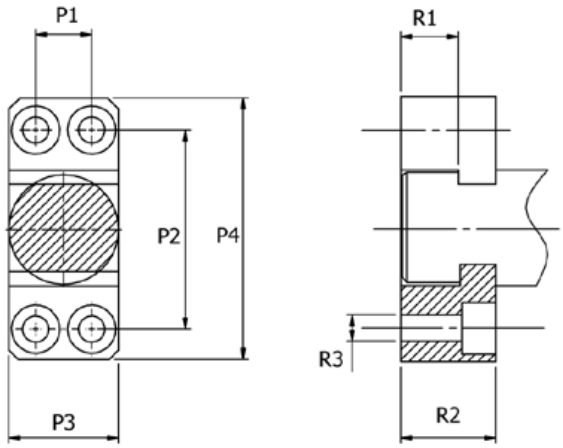

ØX Bore Bohrung Alesaggio Alésage | ØY Rod Kolbenstange Stelo Tige | Z Stroke Hub Corsa Course

EN **PRELOAD**

DE **VORLAST**

IT **PRECARICO**

FR **PRECHARGE**

	ØX			Z		
CF	030	M	B	060	+	RF030211D

ØX	ØY	Z	V max. (mm)	L2 ± 0,02
30	20	0-30	0,12	60
		31-60	0,20	90
36	25	0-35	0,08	70
		36-70	0,10	105
45	32	0-45	0,12	90
		46-90	0,15	135
56	42	0-50	0,10	105
		51-100	0,15	155
71	50	0-60	0,2	130
		61-120	0,2	190
84	60	0-75	0,2	155
		76-150	0,2	230

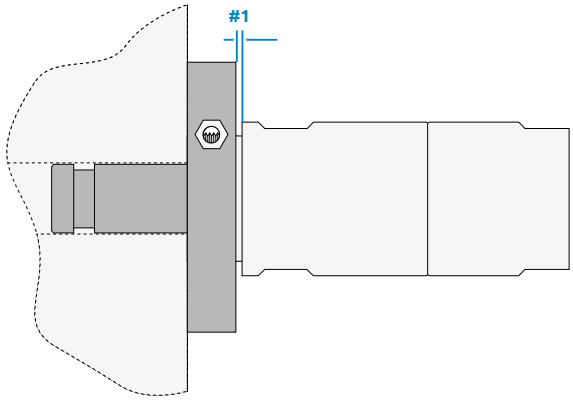

#1: Preload Measure
Maße Vorlast
Misura precarico
Valeur de précharge

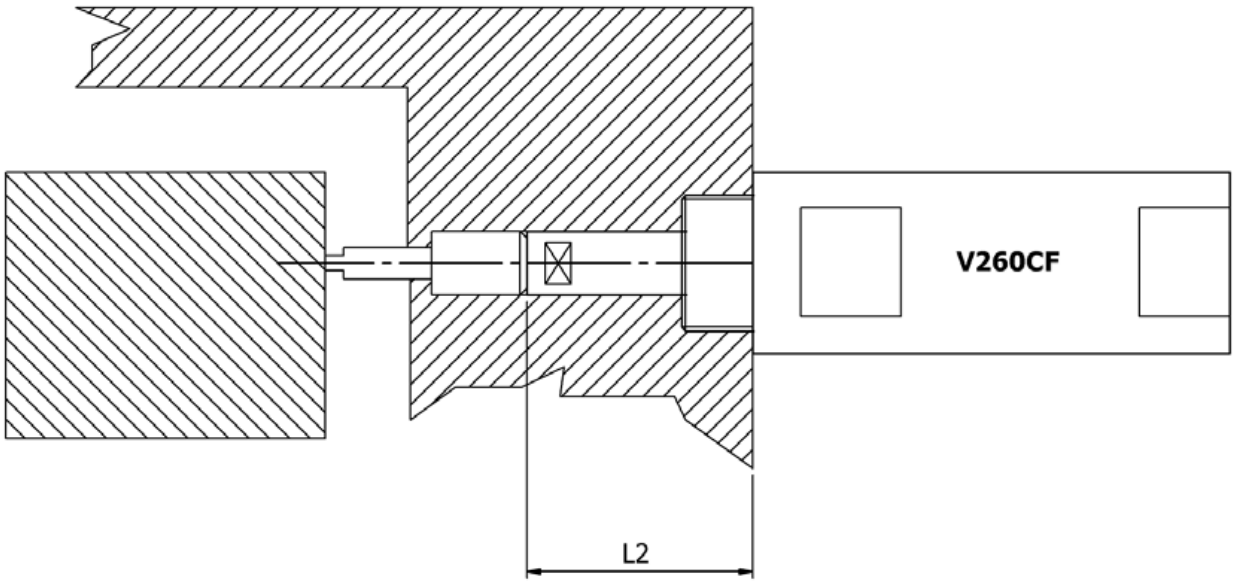

ØX Bore Bohrung Alesaggio Alésage | ØY Rod Kolbenstange Stelo Tige | Z Stroke Hub Corsa Course

EN

As we state in the “General characteristics”, the cylinder will work properly only if the rod reaches its outermost position. There only the piston is properly and positively locked. Anyway, for mould applications where punches and plugs close on their matrix, just doing so could not prevent material seepage. In this case, it is necessary to apply some “preload” to the system. It is enough that the cylinder is assembled closer to the matrix, or, in other words, that dimension “L2” of the cylinder is greater than the assemblage dimension “L2” shown in the catalogue (from cylinder body to punch or plug end).
In this way cylinder rod will slightly be compressed, preventing any seepage. Of course compression rate must be controlled, sticking to the values for “V” given in the table. Repeating again, assemblage “L2” (from cylinder body to the plug end) must be equal to cylinder “L2” minus chosen “V”.

WARNING: An excessive preload can lead to a rod locking failure.
The use of the pre-load determines a reduction in the maximum thrust force of the cylinder (see force FV on forces table at page F4).

DE

Wie in den allgemeinen Merkmalen hingewiesen, muss die Kolbenstange für einen korrekten Betrieb des Zylinders in die vordere Endlage gefahren werden. Bei tuschierenden Kernen kann dies zur Gratbildung (Kunststoffmaterial zwischen Kern und Matrize) führen. Um dies zu vermeiden, sollte die Kolbenstange mit einer Vorlast auf den Schieber drücken. Diese wird über eine Verringerung der Länge L2 im Zylindersitz realisiert (L2-V).
Die Maße entnehmen Sie der unteren Tabelle. Dadurch wird eine genaue Positionierung des Stempels (bei gleichzeitiger Vermeidung von Gratbildung) und Verriegelung des Kolbens gewährt.

ACHTUNG: Eine zu große Vorlast kann zu Problemen bei der Verriegelung führen.Die Vorlast führt außerdem zu einem Verringerung der Haltekraft des Zylinders (siehe FV Kraft Tabelle Seite F4).

IT

Come spiegato nelle “Caratteristiche generali”, il cilindro funzionerà correttamente solo se lo stelo raggiunge la posizione di fine corsa estrema (in fuori). Solo lì avviene il bloccaggio positivo del pistone. Comunque, per applicazioni su stampi ove punzoni o tasselli chiudono sulle loro matrici, quanto sopra non è sufficiente. In questo caso è necessario applicare un certo grado di “precarico” al sistema. È sufficiente che il cilindro sia montato più vicino alla matrice o, in altre parole, che la quota “L2” del cilindro sia maggiore della quota di montaggio “L2” (dal corpo del cilindro alla fine di punzone o tassello) mostrata nel catalogo. Così facendo lo stelo del cilindro sarà leggermente compresso, evitando ogni infiltrazione.
Naturalmente il valore di tale compressione dev’essere controllato, attenendosi ai valori di “V” forniti in tabella. Ripetendo ancora, la misura “L2” di montaggio (dal corpo del cilindro all’estremità del tassello) dev’essere uguale alla quota “L2” del cilindro meno la “V” adottata.

ATTENZIONE: Un precarico eccessivo può comportare il mancato bloccaggio dello stelo. L’utilizzo del precarico determina una riduzione della forza massima di tenuta del cilindro (vedi tabella delle forze alla voce FV a page F4).

FR

Comme indiqué dans les caractéristiques générales, pour le fonctionnement correct du vérin il est nécessaire que le piston atteigne sa position extrême de fin de course côté avant. Dans les applications sur des moules comportant des noyaux venant en fermeture sur l’empreinte, le non-respect de cette position pourrait provoquer des fuites de matière. Pour éviter toute infiltration de matière ainsi que des pièces non conformes, il faut prévoir une pré-charge du vérin. A ce niveau il faut prévoir une installation du vérin dans le moule avec une réduction de la côte L2 correspondant à « V » (maxi 50% de « V » est correct). Le résultat sera que la broche du moule touchera son arrêt mécanique de fin de course alors que le piston sera à quelques centièmes de sa fin de course. La pression de l’huile permettra au système de se comprimer en jouant sur les modules d’élasticité des éléments mécaniques donc de placer les segments de verrouillage en position adéquate dans leur logement.

ATTENTION: Une précharge excessive peut entraîner un manque de verrouillage de la tige. L’application de la précharge provoque une réduction de la force maximum de retenue du vérin. (voir table des forces FV à la page F4).

EN SPARE PARTS

DE ERSATZTEILE

IT RICAMBI

FR RECHANGES

1	Rod-Piston Group	Komplette Gruppe Kolben-Stange	Gruppo stelo pistone	Groupe tige-piston
2	Cylinder Seals Kit	Komplettes Dichtungsset	Serie guarnizioni cilindro	Série joints vérin
3	Elastic Safety Ring	Elastischer Fallsicherungsring	Autoritenuta elastica di sicurezza	Auto-retenue élastique de sécurité
4	Pin Switch Driving + O-Ring	Zapfen für Schalterbetätigung + O-Ringe	Perno azionamento sensore + O-ring	Axe d'actionnement détecteur avec joint torique
5	Switch Support	Halter für Endschalter	Supporto sensore	Support détecteur
6	Micro Switch Protection Cover	Abdeckung für Endschalter	Carter protezione sensore	Couvercle de protection détecteur
7	Inductive End Stroke Switch	Induktiver Endschalter	Sensore induttivo	Détecteur inductif

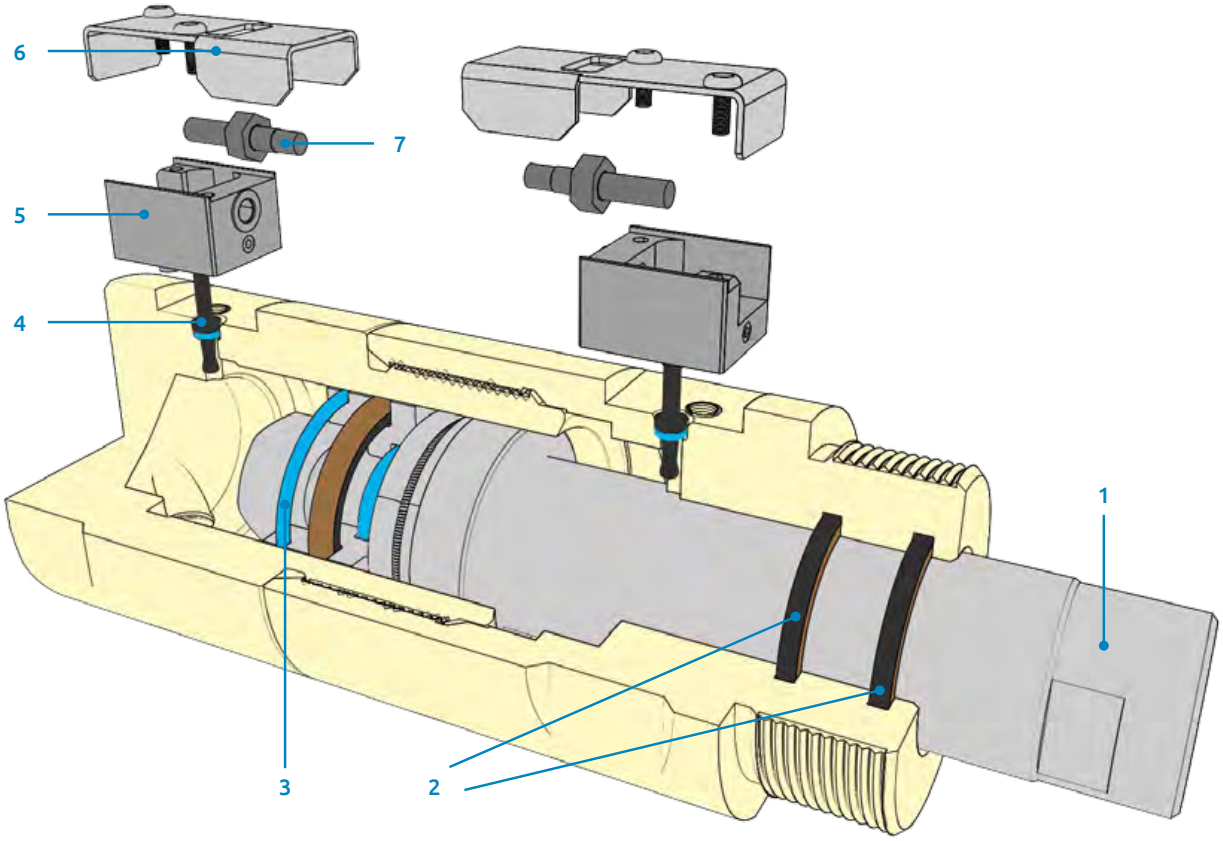

V260CF

Type Modell Modello Modèle	Cylinder Bore Zylinder Bohrung Alesaggio cilindro Alésage vérin	Article Code Artikelkode Codice articolo Code article	Additional Set Code Zusätzlicher Kode Indicazione d'assieme Indication d'ensemble	Cylinder Stroke Hub Corsa cilindro Course du vérin
RF	030	6010	A	

RF	...	6010	A		Rod and piston seals kit Kolben + Kolbenstange Dichtungssatz Serie guarnizioni stelo e pistone Série joints tige et piston	2
RF	...	601B			Elastic safety seal Elastischer Fallsicherungsring Autoritenuta elastica di sicurezza Auto-retenue élastique de sécurité	3
RF	...	1110	A	...	Complete rod-piston group with seals* Komplette Gruppe Kolben-Stange mit Dichtungen* Gruppo stelo pistone completo con guarnizioni* Groupe tige-piston complet avec joints*	1 + 2
RF	...	3301	A		Complete inductive switch group Komplettes Induktivschalterset Gruppo sensore induttivo completo Groupe complet détecteur inductif	4 + 5 + 6 + 7
RF	...	3310			Switch Support Halter für Endschalter Supporto sensore Support détecteur inductif	5
RF	...	3315			O-ring for Switch Pin Zapfen für Schalterbetätigung + O-Ringe Pin con O-ring per sensore Axe avec O-ring pour détecteur inductif	4
RF	...	6011			O-ring for pin or for pin hole cover O-Ringe für Schalter oder Abdeckung O-ring per pin o per coperchio sede micro/sensore Joint torique pour axe ou pour bouchon logement détecteur	4A
RF	...	3320			Pin hole cover Stöpsel für Schaltersitz Coperchio sede sensore Bouchon pour logement détecteur inductif	6
		MSJ			Inductive switch Induktiver Endschalter Sensore induttivo Détecteur inductif	7

***NOTES**: To supply this spare part, you should specify the serial number found on the metal label of your cylinder. If you cannot find it, please contact our Customer Service.

***ACHTUNG**: Zur Bestellung dieser Ersatzteile geben Sie bitte die Seriennummer auf dem Typenschild des Zylinders an.
Falls dies nicht möglich ist, wenden Sie sich bitte an unseren Kundenservice.

***NOTE**: Per la fornitura di questo ricambio, è necessario specificare il numero di serie che si trova sull'etichetta metallica del cilindro. Se non riesci a trovarlo, contatta il nostro Servizio Clienti.

***NOTE**: Pour la fourniture de cette pièce de rechange il est nécessaire de fournir le numéro de série du vérin apposé sur l'étiquette métalique.
En cas d'impossibilté contacter otre service commercial.

#NOTES: For all cylinders manufactured before October 2007, Vega should perform a modification on the body of the cylinder. Pleas contact our Customer Service.

#ACHTUNG: Zylinder aus der Produktion vor Oktober 2007 müssen hierfür bei uns nachgearbeitet werden. Bitte kontaktieren Sie unseren Kundenservice.

#NOTE: Per cilindri di produzione antecedente ottobre 2007 è necessaria una modifica al corpo del cilindro da parte Vega. Si prega di contattare il Servizio Clienti.

#NOTE: Pour les vérins réalisés avant octobre 2007 une modification sur le corps du vérin doit être réalisée par Vega. S'il vous plait, contacter notre service commercial.

V260CF

VEGA®
CYLINDERS

CONTACT FOR NORTH AMERICAN SALES AND TECHNICAL SUPPORT

ALBA ENTERPRISES

ALBA ENTERPRISES, LLC
2730 Monterey Street Suite 103, Torrance, CA 90503
PH: 909.941.0600 • 800.432.6653 • FX: 909.941.0190
Email: info@albaent.com • **www.ALBAENT.com**